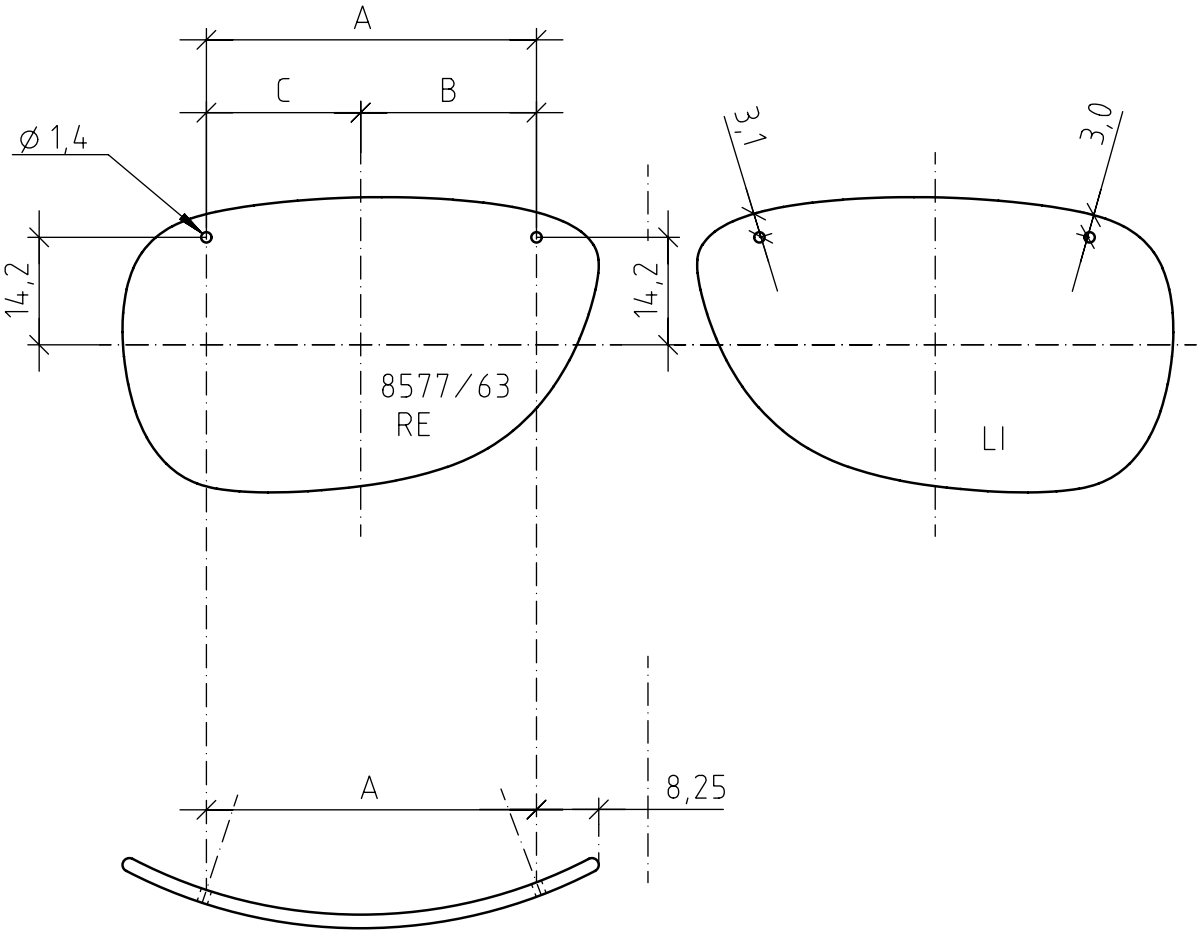
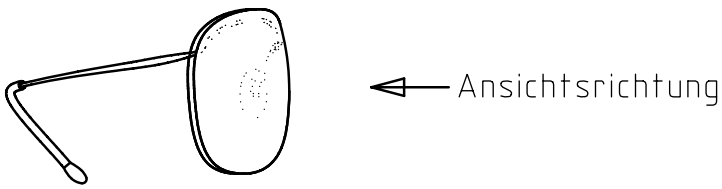
9	43,42	23,25	20,17
8	43,65	23,25	20,4
7	43,85	23,25	20,6
6	44,02	23,25	20,77
Base	A	B	C