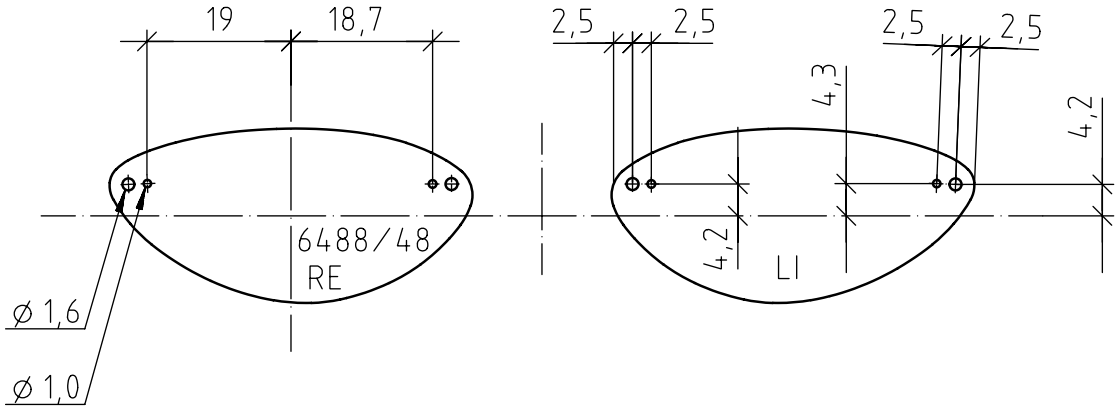
19
18,7
2,5
2,5
2,5
2,5
4,3
4,2
4,2
6488/48
RE
LI
⌀ 1,6
⌀ 1,0

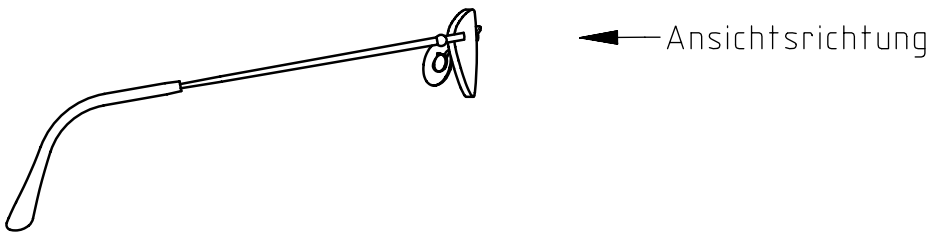
Ansichtsrichtung