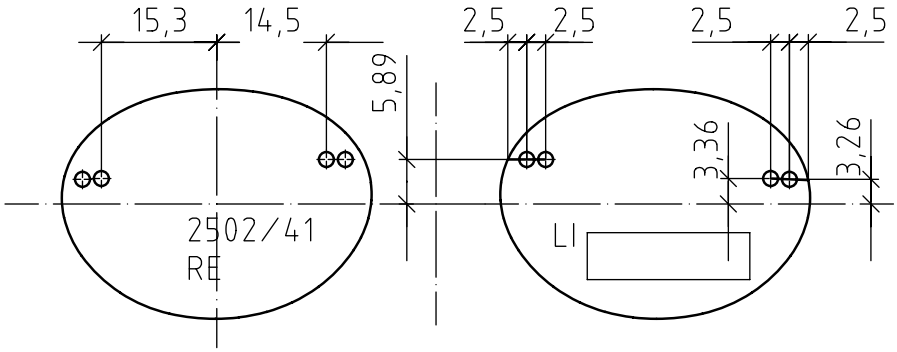
15,3
14,5
2,5
2,5
2,5
2,5
5,89
3,36
3,26
2502/41
RE
LI

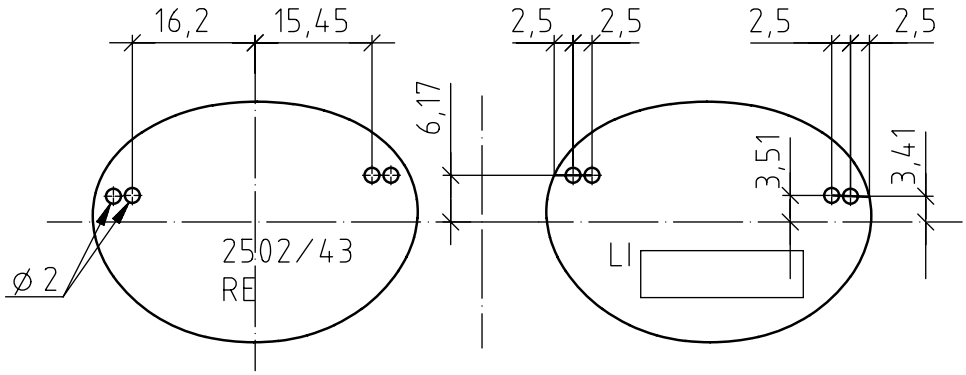
16,2
15,45
2,5
2,5
2,5
2,5
6,17
3,51
3,41
2502/43
RE
LI
Ø 2

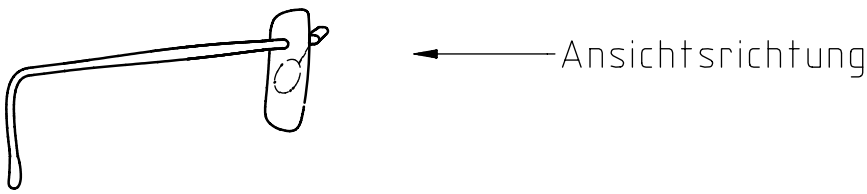
Ansichtsrichtung